적용규격
SPECIFICATION APPLIED

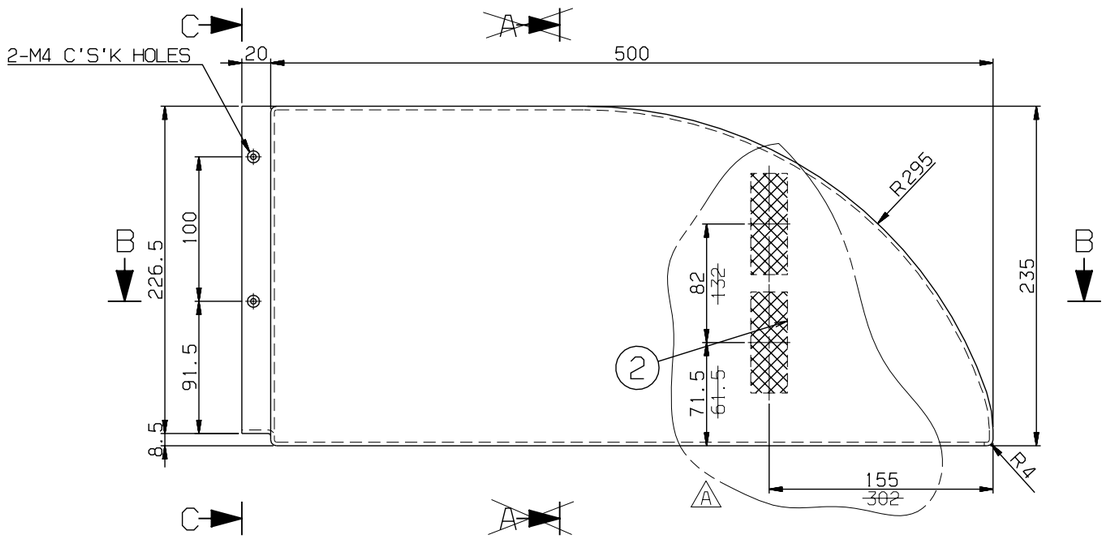

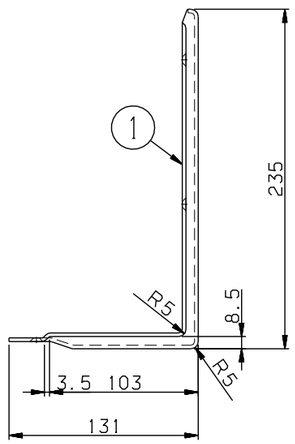

VIEW C-C

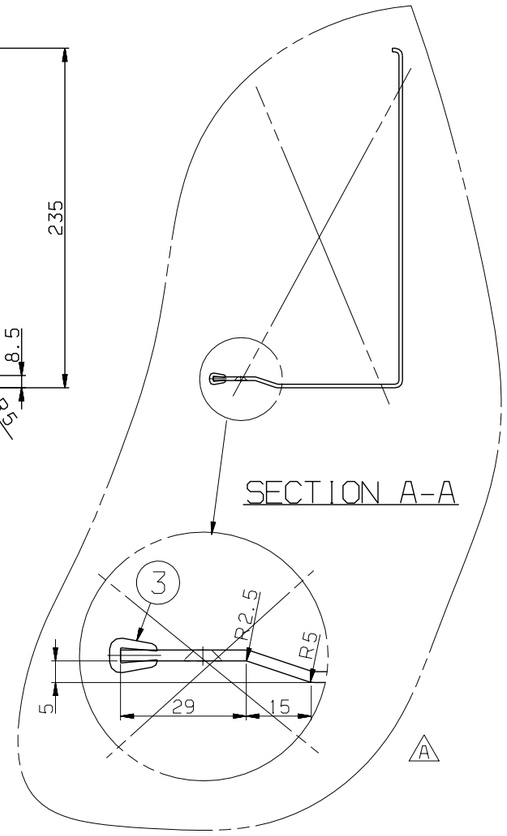

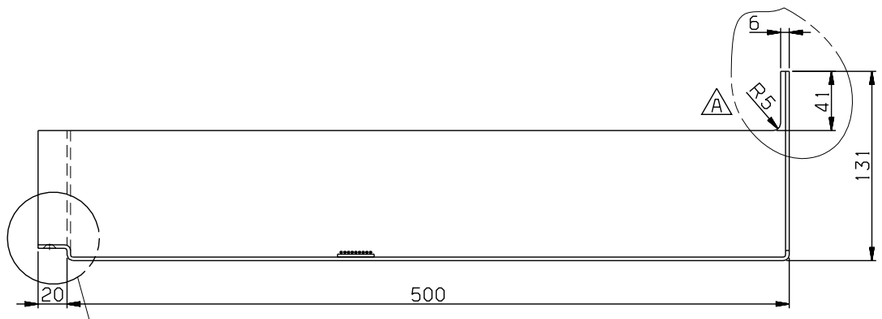

VIEW B-B

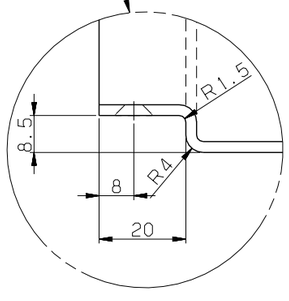

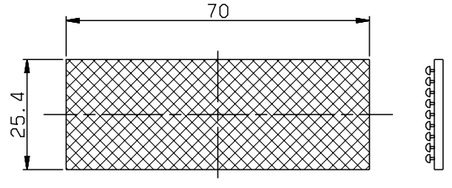

DETAIL #2
SCALE=1/1

NOTE
1. A INTERIOR PANEL'S COLOR AND SURFACE SHALL BE MANUFACTURED AFTER SAMPLE'S APPROVAL BY CUSTOMER.
2. PART 2 SHALL BE SEALED WITH PART 1 AFTER INSTALLATION.

두께 THICKNESS			
	~ 40	2	4
	~ 30	2	3
	~ 10	1	1.5
	< 3	0.5	1
길이 LENGTH	~3150	-	7
	~1600	4	5
	~ 800	3	4
	~ 400	2	3
	~ 200	1.5	2
	~ 100	1	1.5
등급 GRADE		A	B
주조, 주강품 CASTING			(±)
~ 20M	8	14	24
~ 15M	7	12	21
~ 12M	6	10	18
~ 8M	5	8	14
~ 4M	4	6	11
~ 2M	3	4	8
~ 1M	2	3	6
~ 315	1	2	4
~ 120	1	2	3
~ 30	1	1	1
등급 GRADE	A	B	C
용접 구조물 WELDING			(±)
~ 20M	-	6.0	8.0
~ 15M	-	5.0	7.0
~ 12M	-	4.0	6.0
~ 8M	-	3.0	5.0
~ 4M	0.8	2.0	4.0
~ 2M	0.5	1.2	3.0
~ 1M	0.3	0.8	2.0
~ 315	0.2	0.5	1.2
~ 120	0.15	0.3	0.8
~ 30	0.1	0.2	0.5
3~6	0.05	0.1	0.2
등급 GRADE	A	B	C
기계 가공품 MACHINING			(±)
규정사항은 일반공차표 GENERAL TOLERANCE			

기호 MARK	일자 DATE	변경내역 DETAIL OF REVISION(E.C ZONE)	설변번호 E.C NO.	설계 DGN	검도 CHK	승인 APP
AX4	2009.12.10	DELETED PART NO. 3 & CHANGED DIMENSION.	3D5101-U060	Y.D.KIM	H.S.KIM	H.G.RYU

품번 NO.	부품 번호 PART NO.	품명 DESCRIPTION	재질 MATERIAL	수량 Q'TY	중량 W.T	비고 REMARKS
~~3~~	~~RFP55077AN0-003~~	~~PROTECTOR EDGE~~	~~ASSY~~	~~1~~		~~L=49.5,RFP55090AN0~~
2	RFP55077AN0-002	DUAL_LOCK,FASTENER	ASSY	2		3M SJ-3551,L=70
1	RFP55077AN0-001	PANEL	FRP	1		

승인 APP	H.G.RYU 2009.05.02	재질 MAT'L	ASSY
검도 CHK	H.S.KIM 2009.05.02	총중량 G.W	
설계 DGN	Y.D.KIM 2009.04.30	일반공차 MC / WD / CT	B / B / B
제도 DRG	S.H.SONG 2009.04.30	SIZE	A2

명칭 TITLE: COVER, INSIDE, TYPE F

도면번호 DRG. NO: RFP55077AN0 MS | Ver. 00 | Rev. -A

SCALE 1/3 | 매수 SHEET 1 of 1

참고품호 REF. NO. FPP08369

HYUNDAI Rotem 현대로템주식회사

3D5101 | RFP- | 년-PRJT | 정리번호

본 도면은 당사 재산으로서 허가없이 무단복사/배포 금지됨. PROPERTY OF ISSUING ENTITY. CANNOT BE DISTRIBUTED OR REPRODUCED WITHOUT AUTHORIZATION.

CATIA